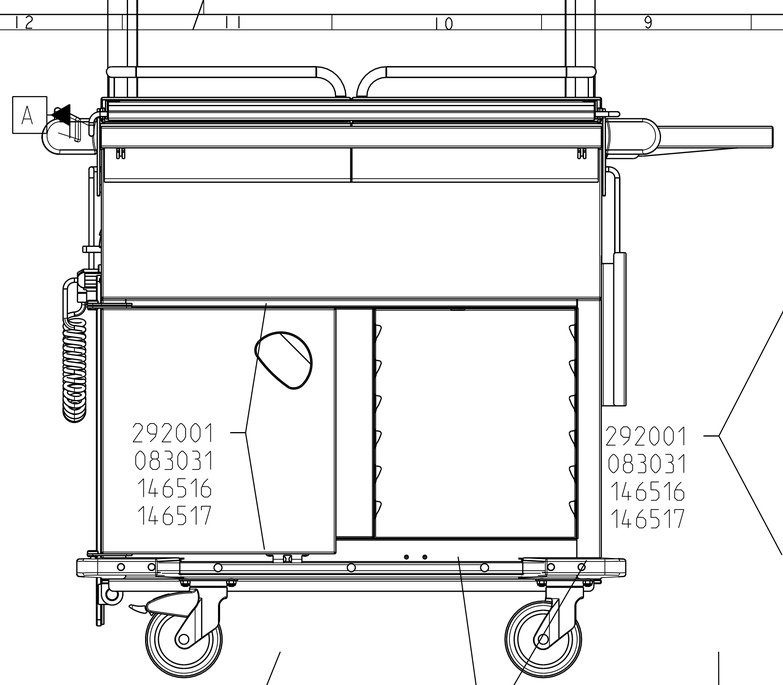

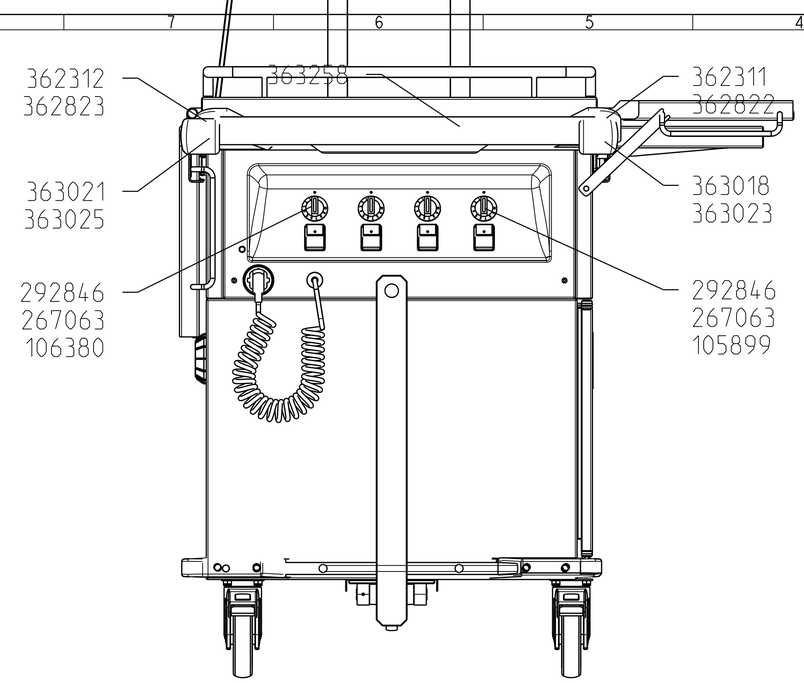

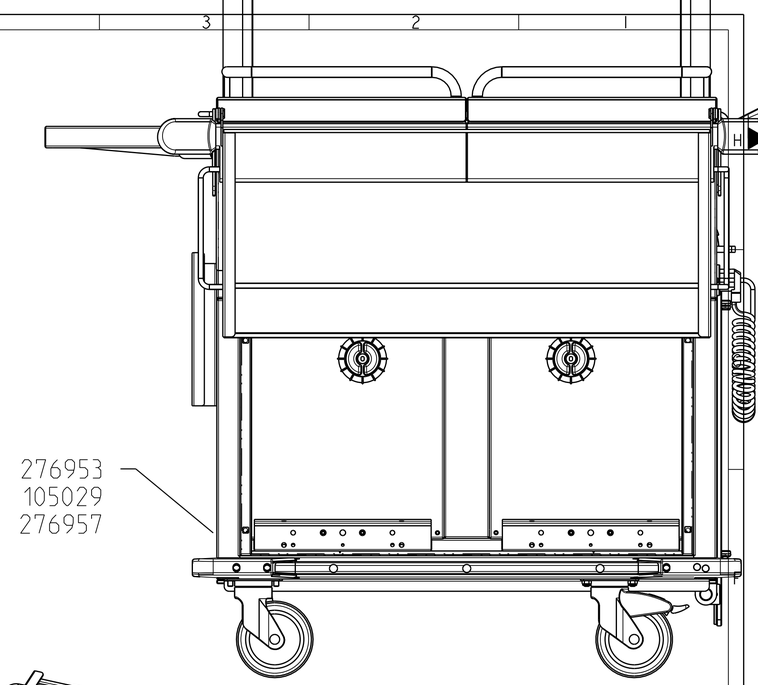

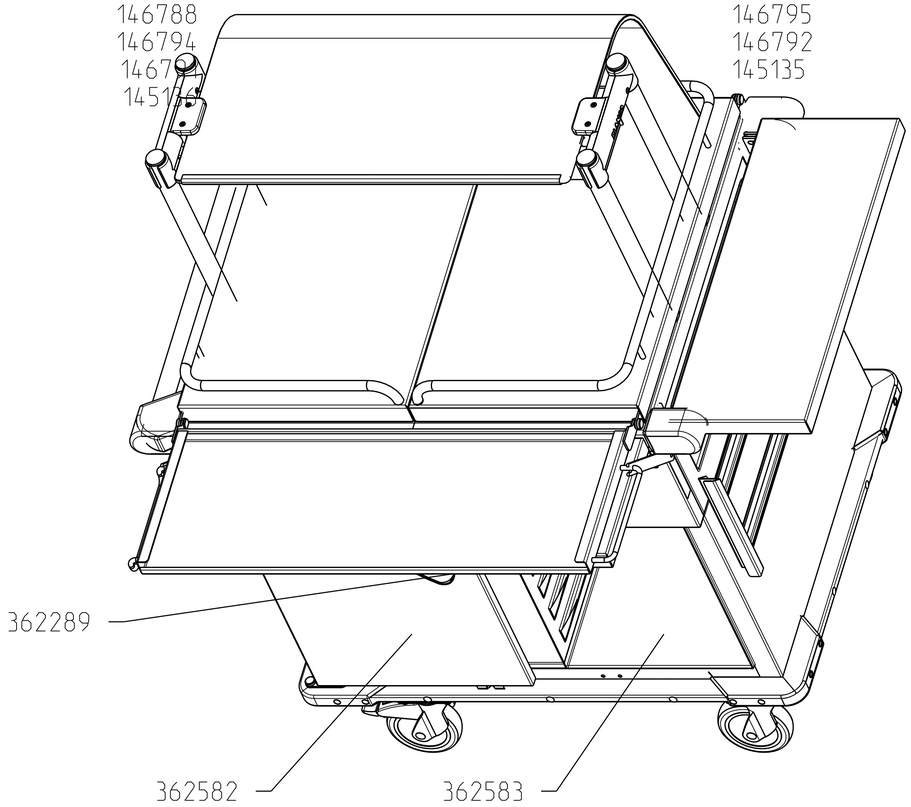

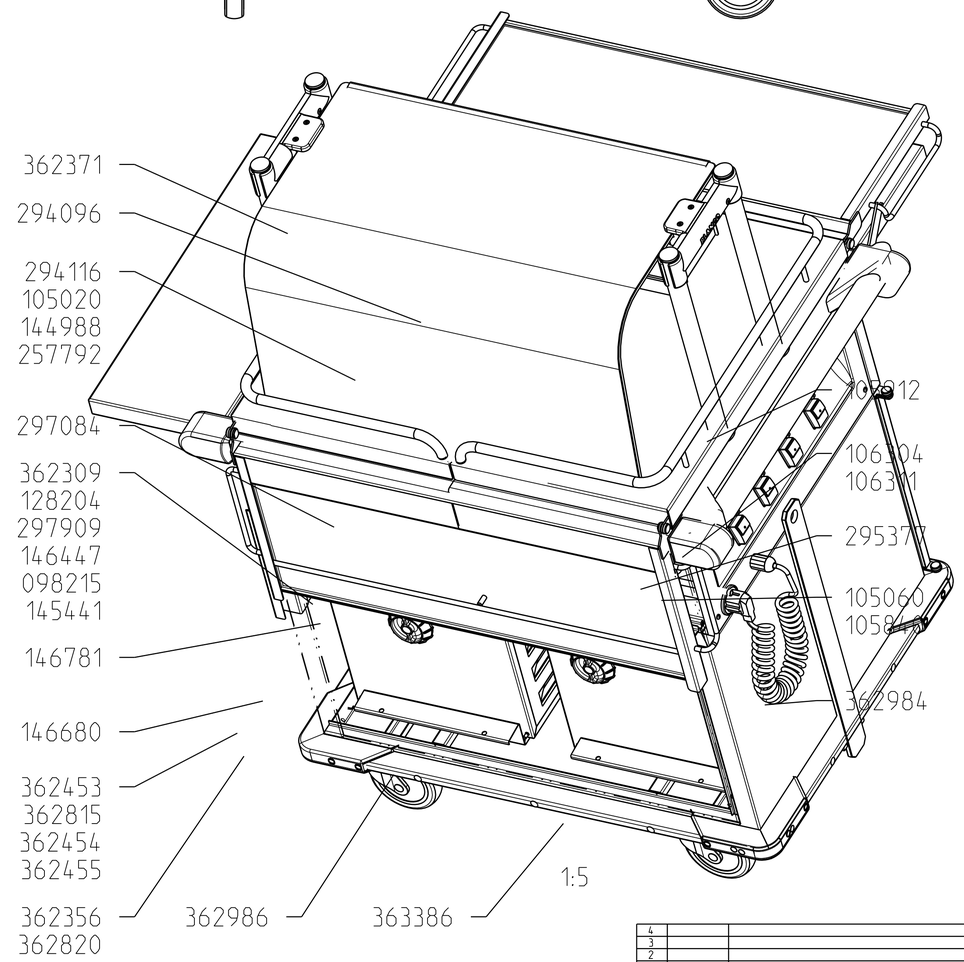

Ausg.	Aend. Nr.	Aenderungstext	Tag	BA
4				
3				
2				
1				

Diese Zeichnung darf ohne unsere Einwilligung weder vervielfaeltigt, noch dritten Personen vorgelegt oder ausgehaendigt werden. Zuwiderhandlungen koennen nach §10 d. Ges. ueber unl. Wettb. strafrechtliche Verfolgung nach sich ziehen.

	Datum	Name	Werkstoff	Zustand
Bearb	26.02.2003	hornr		XXX
Gepr			Oberflaeche	
Norm				
Version Revision		01/0A		
Ersatz fuer			Maßstab 1:5	Blatt 1 von 1
Ersetzt durch				

BLANCO GmbH & Co KG
Flehingerstr. 59
75038 Oberderdingen

Maße ohne Tol.-Angabe nach

Projekt: ***

SAG 2 ETZ

Benennung

Ursprungszeichnung

00362576_ETZ

KZ

Zeichnungsnummer

PTM-Rahmen Rev. 01.01.2005